PRODUCED BY AN AUTODESK EDUCATIONAL PRODUCT

وزارت کشور
استانداری گلستان
شهرداری مینودشت

SHEET.NO

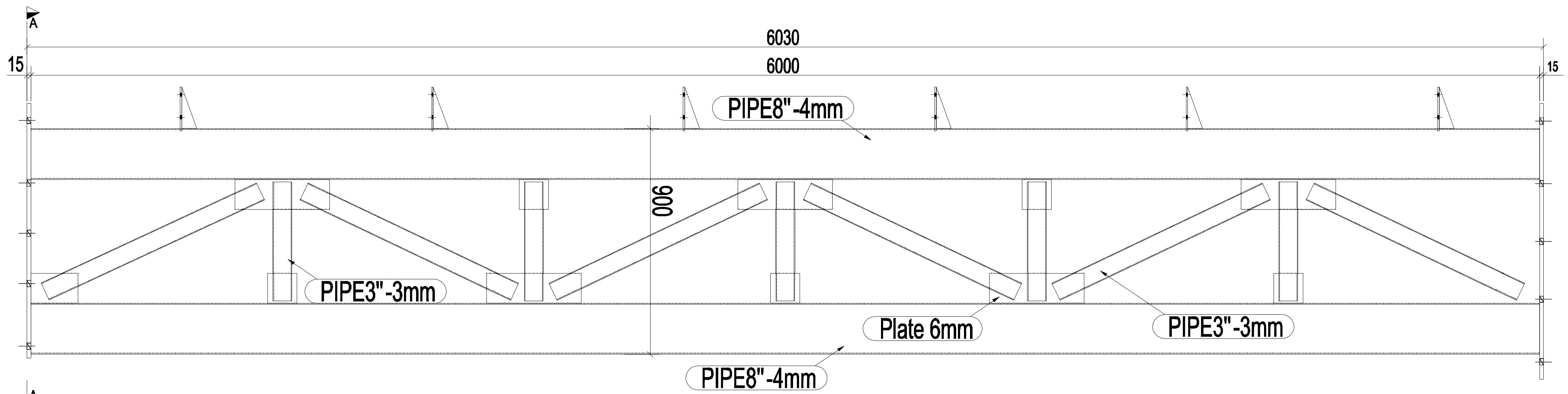

Rafter

A - A

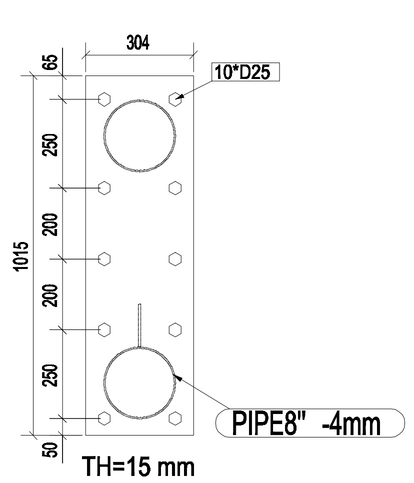

REV تغییرات	شرح DESCRIPTION	CHECKED کنترل	DATE تاریخ	SIGN امضاء	APPROVED تصویب	DATE تاریخ	SIGN امضاء
1							
2							
3							

جهت بررسی ☐ جهت تصویب کارفرما ☐ جهت اجرا ☐

کارفرما :

طراحی: designed

عنوان پروژه: PROJECT TITLE

عنوان نقشه: DRAWING TITLE

	DATE تاریخ	SIGN امضاء		ISO 9001:2008
DESIGNED BY:			طراحی:	TÜV CERTIFICATE
DRAWN BY:			ترسیم :	شماره پروژه: T.PROJ. NO.
CHECKED BY:			کنترل:	تاریخ : data.
APPROVED BY:			تصویب:	مقیاس scale.
FIELD			رشته :	واحد unit.

PRODUCED BY AN AUTODESK EDUCATIONAL PRODUCT
PRODUCED BY AN AUTODESK EDUCATIONAL PRODUCT
PRODUCED BY AN AUTODESK EDUCATIONAL PRODUCT