PRODUCED BY AN AUTODESK EDUCATIONAL PRODUCT

SHEET.NO

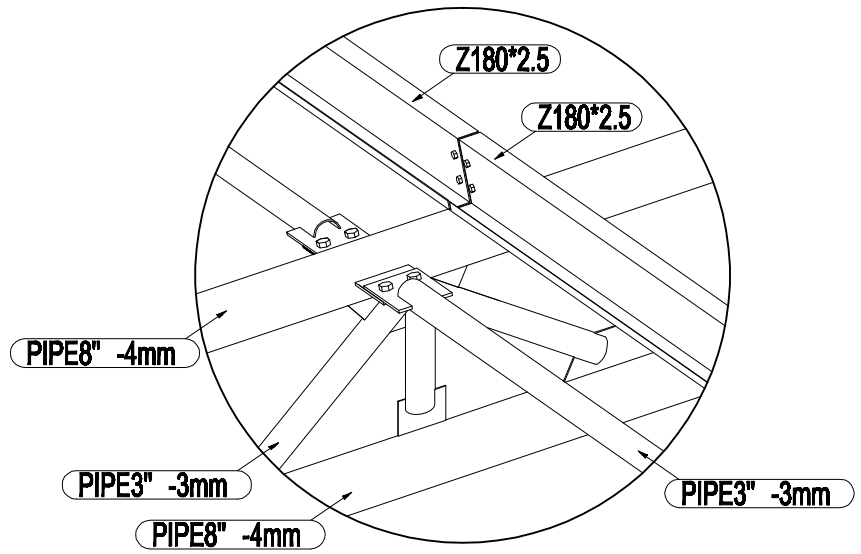

Rafter

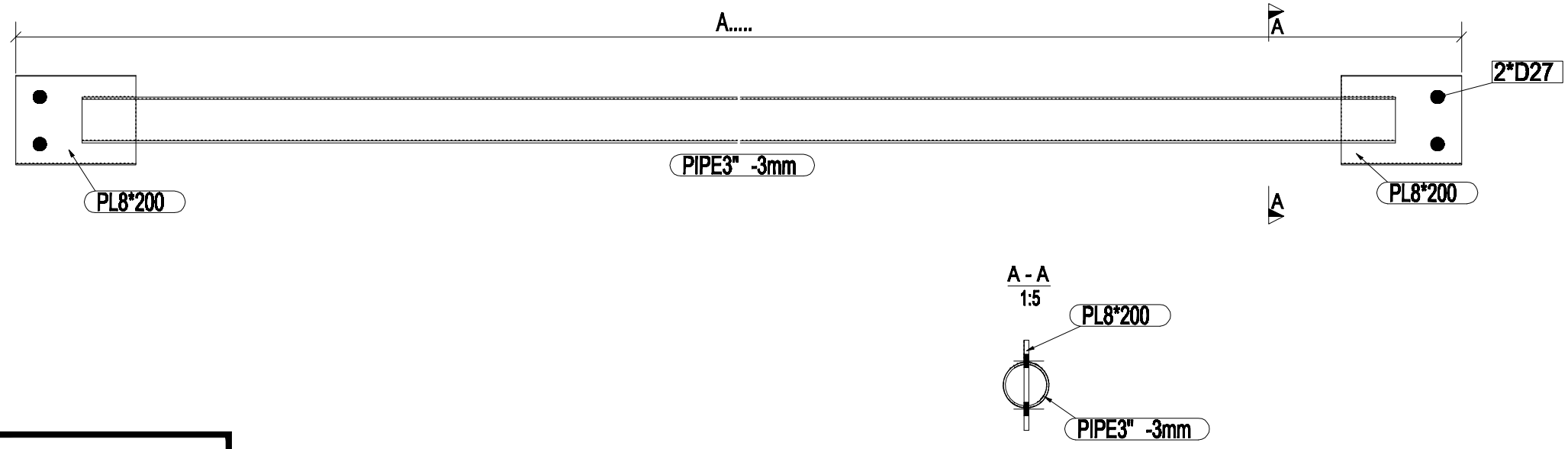

وزارت کشور

استانداری گلستان

شهرداری مینودشت

SIGN امضاء	DATE تاریخ	SIGN امضاء	DATE تاریخ	شرح	تغییرات
APPROVED	تصویب	CHECKED	کنترل	DESCRIPTION	REV

☐ جهت بررسی ☐ جهت تصویب کارفرما ☐ جهت اجرا

کارفرما :

designed طراحی:

PROJECT TITLE عنوان پروژه:

DRAWING TITLE عنوان نقشه:

	تاریخ DATE	امضاء SIGN		ISO 9001:2008
DESIGNED BY:			طراحی:	TÜV CERTIFICATE
DRAWN BY:			ترسیم :	شماره پروژه: T.PROJ. NO.
CHECKED BY:			کنترل:	تاریخ : date.
APPROVED BY:			تصویب:	مقیاس scale.
FIELD			رشته :	واحد unit.

PRODUCED BY AN AUTODESK EDUCATIONAL PRODUCT
PRODUCED BY AN AUTODESK EDUCATIONAL PRODUCT
PRODUCED BY AN AUTODESK EDUCATIONAL PRODUCT